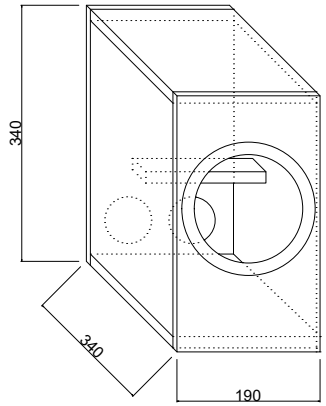

Etulevy

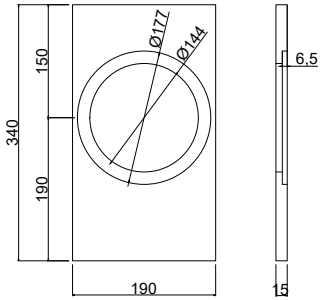

Takalevy

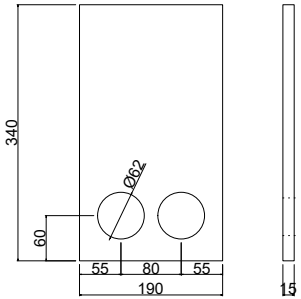

Katto
& pohja

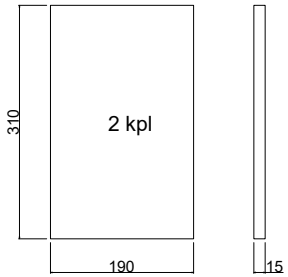

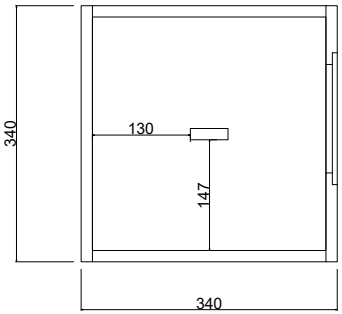

Kyljet

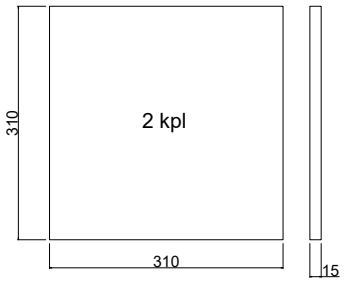

Sisätuki

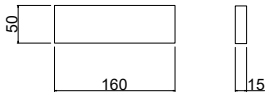

Osalista: (1 kotelo)			
1.	Etu-/takalevy	15 x 190 x 340 mm	2 kpl
2.	Kyljet	15 x 310 x 310 mm	2 kpl
3.	Pohja / katto	15 x 190 x 310 mm	2 kpl
4.	Sisätuki	15 x 50 x 160 mm	1 kpl

MATERIAL: 15 mm koivuvaneri		GEN.TOL.: ISO	
SURFACE TREATMENT: none		PART NUMBER	
CREATOR: 2020-12-29 J.A.	DESCRIPTION: Piste 6,5"	CAD DRAWING BY: kuviopuu.fi	REVISION: 1.0
	DESIGN BY: Samu Saurama	SCALE: 1:1 / SHEET: 1/2	A4

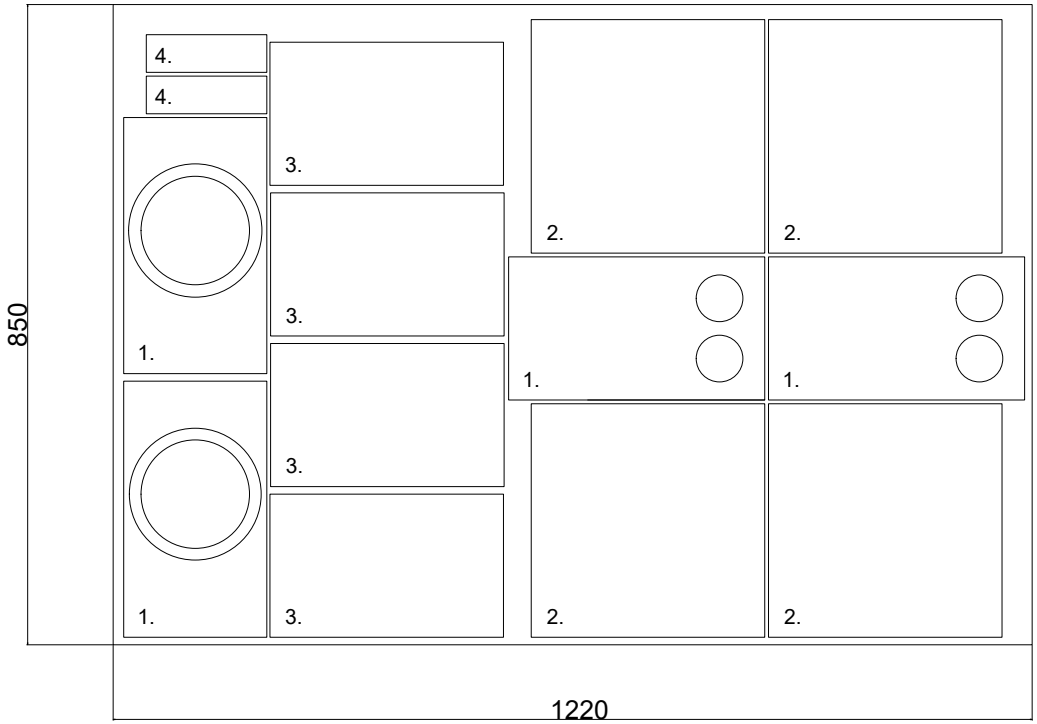

Osalista: (2 koteloa - levyaihio 15 x 900 x 1220 mm)			
1.	Etu-/takalevy	15 x 190 x 340 mm	4 kpl
2.	Kyljet	15 x 310 x 310 mm	4 kpl
3.	Pohja / katto	15 x 190 x 310 mm	4 kpl
4.	Sisätuki	15 x 50 x 160 mm	2 kpl

MATERIAL: 15 mm koivuvaneri		GEN.TOL.: ISO		
SURFACE TREATMENT: none		PART NUMBER		
CREATOR: 2020-12-29 J.A.	DESCRIPTION: Piste 6,5"	CAD DRAWING BY: kuviopuu.fi		REVISION: 1.0
	DESIGN BY: Samu Saurama	SCALE: 1:1	SHEET: 2/2	A4